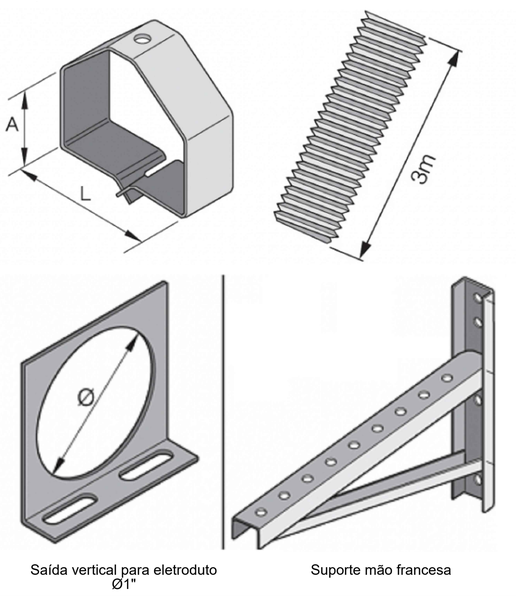

DETALHE 01- SUPORTE PARA FIXAÇÃO DA ELETROCALHA #50X50mm

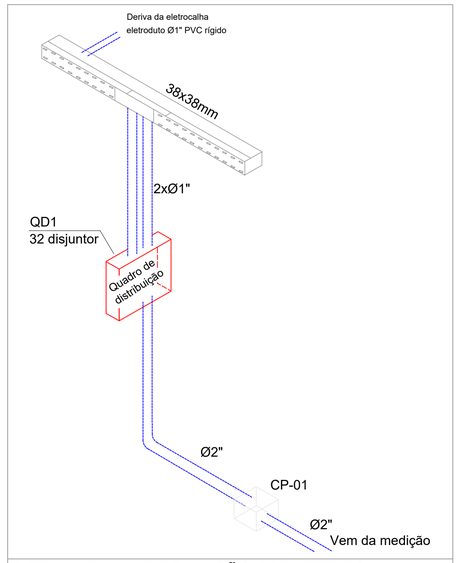

DETALHE 02 - DERIVAÇÃO P/ ELETROCALHA #100X50mm

Quadro de Cargas (QD1)

Circuito	Descrição	Esquema	Tensão (V)	Pot. total. (W)	Fases	Pot. - R (W)	Pot. - S (W)	Pot. - T (W)	Ip (A)	Seção (mm2)	Disj (A)	dV parc (%)	dV total (%)
1	Iluminação de emergência	F+N+T	220 V	100	R	100			0.6	2.5	16	0.07	0.69
2	Iluminação BWs e Cozinha	F+N	220 V	468	R	468			2.3	2.5	16	0.23	0.86
	a			36	R	36				2.5			
	b			18	R	18				2.5			
	c			18	R	18				2.5			
	d			18	R	18				2.5			
	e			18	R	18				2.5			
	f			18	R	18				2.5			
	g			18	R	18				2.5			
	h			36	R	36				2.5			
	i			72	R	72				2.5			
	j			216	R	216				2.5			
3	Tomadas BWs	F+N+T	220 V	400	R	400			2.0	2.5	20	0.09	0.72
4	Chuveiro 01	F+N+T	220 V	5400	S		5400		24.5	6	25	0.38	1.01
5	Chuveiro 02	F+N+T	220 V	5400	T			5400	24.5	6	25	0.64	1.27
6	Chuveiro 03	F+N+T	220 V	5400	S		5400		24.5	6	25	0.65	1.27
7	Chuveiro 04	F+N+T	220 V	5400	R	5400			24.5	6	25	1.04	1.67
8	Tomadas Deposito/Circulação	F+N+T	220 V	700	R	700			3.5	2.5	20	0.31	0.94
9	Tomadas Copa/Cozinha	F+N+T	220 V	1800	T			1800	9.1	2.5	20	1.33	1.96
10	Iluminação Quadra 01	F+N	220 V	1000	R	1000			1.2	4	16	0.27	0.89
11	Iluminação Quadra 02	F+N	220 V	400	T			400	4.0	4	16	0.56	1.19
12	Iluminação Quadra 03	F+N	220 V	600	R	600			1.2	4	16	0.29	0.91
13	Tomada Quadra	F+N+T	220 V	400	R	400			2.0	2.5	20	0.30	0.93
TOTAL				27468	R+S+T	9068	10800	7600					

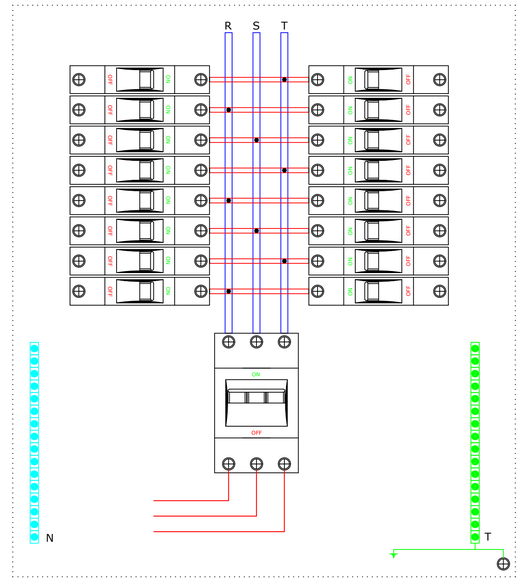

Observações

O quadro de distribuição deverá conter barramento trifásico de cobre com capacidade de condução de corrente mínima de 125A, com barramento específico para Neutro e Fase conforme detalhe. Não deverá ser aceito quadro de distribuição que não possua barramento e que as ligações do disjuntor geral para o disjuntor especificado de cada circuito seja realizada com fios rígidos/flexíveis.

Os disjuntores a serem utilizados serão do padrão DIN e com corrente especifica dependendo o tipo do circuitos.

Todo o circuito que ramifica de um quadro de distribuição para outro deverá conter sempre um disjuntor de entrada e um de saída protegendo assim toda a extensão do condutor.

Deverá ser realizado a leitura da corrente após a conclusão da obra e simular os principais equipamento a ser utilizados para que se necessário realiza-se o remanejamento das fases para obter o seu balancemanento.

Todas as estruturas metálicas que fazem parte da infraestrutura elétrica deveram estar aterradas.

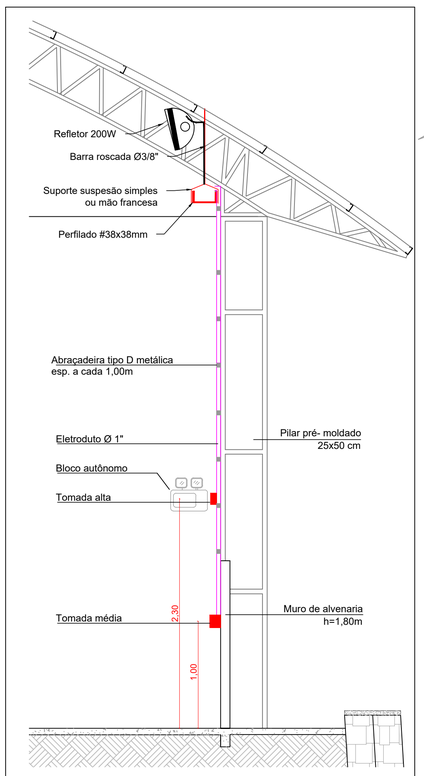

DETALHE 03 - INSTALAÇÃO INTERNA DA QUADRA COBERTA

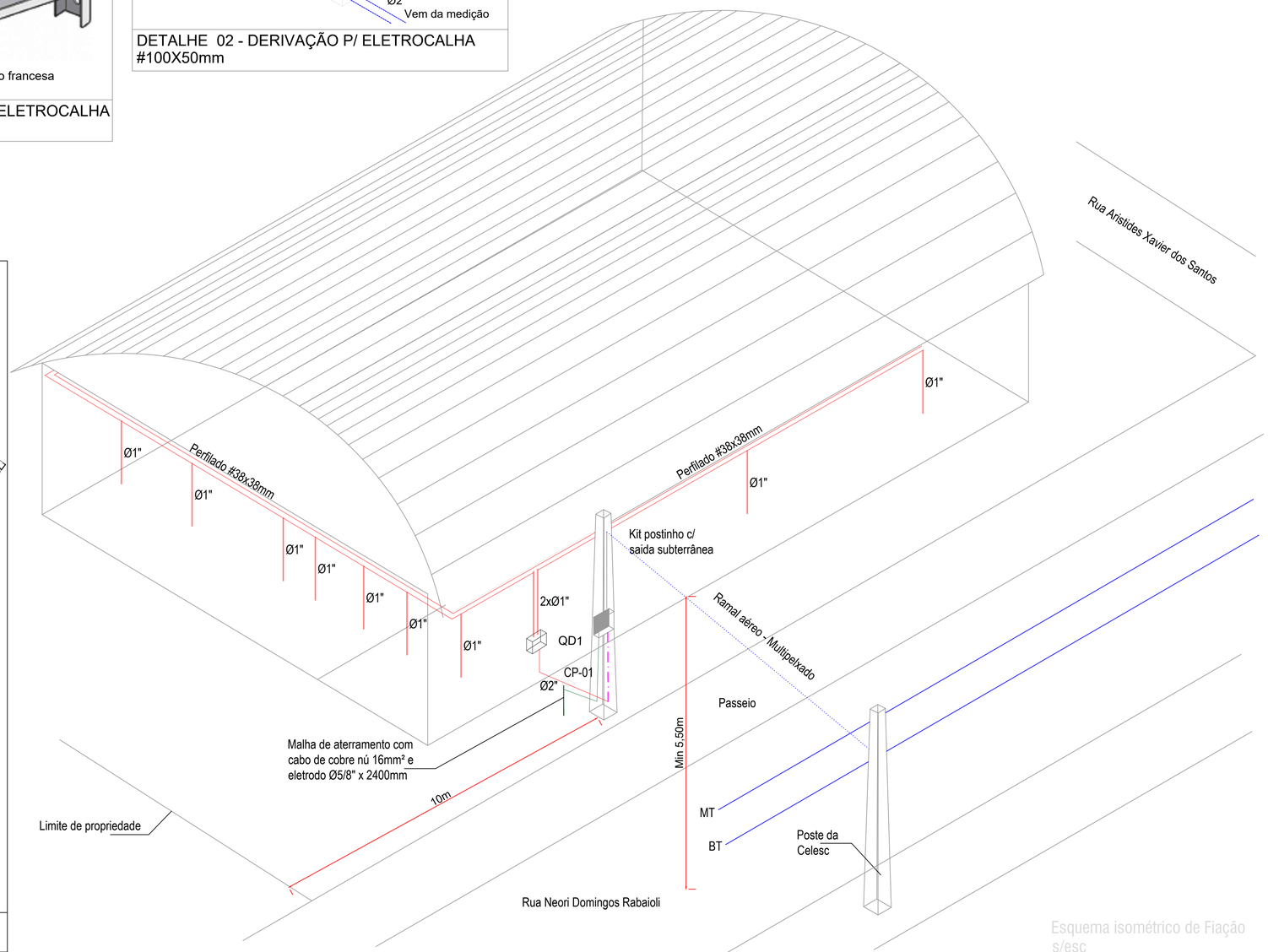

Esquema isométrico de Fiação s/esc

AMAI
ASSOCIAÇÃO DOS MUNICÍPIOS DO ALTO IRANI

Obra:
QUADRA DE ESPORTES
Rua Neori Domingos Rabaioli esq. Rua Aristides Xavier dos Santos - Ipuaçu/SC

Data: 08/2019

Escala: Indicada

Área (m²): 746,53

Resp. Técnico: Charles Barbieri/Eng. Elet./CREA 130.621-0

Município: Ipuaçu/SC - CNPJ 95.993.028/0001-83

Desenho: Charles

Especificação:
Esquema isométrico;
Detalhe de instalação;
Quadro de carga.

Prancha: EL-03