

OBSERVAÇÕES

O quadro de distribuição deverá conter barramento trifásico de cobre com capacidade de condução de corrente mínima de 125A, com barramento específico para Neutro e Fase conforme detalhe. Não deverá ser aceito quadro de distribuição que não possua barramento e que as ligações do disjuntor geral para o disjuntor especificado de cada circuito seja realizada com fios rígidos.
Os disjuntores a serem utilizados serão do padrão DIN e com corrente específica dependendo o tipo do circuitos.
Todo o circuito que ramifica de um quadro de distribuição para outro deverá conter sempre um disjuntor de entrada e um de saida protegendo assim toda a extensão do condutor.
Deverá ser realizado a leitura da corrente após a conclusão da obra e simular os principais equipamento a ser utilizados para que se necessário realiza-se o remanejamento das fases para obter o seu balanceamento.
Todas as estruturas metálicas que fazem parte da infraestrutura elétrica deveram estar aterradas.

ADVERTÊNCIA

Quando um disjuntor atua, desligando algum circuito ou a instalação inteira, a causa pode ser uma sobrecarga ou um curto-circuito.
Desligamentos freqüentes são sinais de sobrecarga, Por isso, NUNCA troque seus disjuntores por outros de maior corrente simplesmente. Como regra, a troca de um disjuntor por outro de maior corrente requer, antes, a troca dos fios e cabos elétricos, por outros de maior seção (bitola).
Da mesma forma, NUNCA desative ou remova a chave automática de proteção contra choques elétricos (dispositivo DR), mesmo em caso de desligamentos sem causa aparente. Se os desligamentos forem freqüentes e, principalmente, se as tentativas de religar a chave não tiverem êxito, isso significa, muito provavelmente, que a instalação elétrica apresenta anomalias internas, que só podem ser identificadas e corrigidas por profissionais qualificados.
A DESATIVAÇÃO OU REMOÇÃO DA CHAVE SIGNIFICA A ELIMINAÇÃO DE MEDIDA PROTETORA CONTRA CHOQUES ELÉTRICOS E RISCO DE VIDA PARA OS USUÁRIOS DA INSTALAÇÃO.

Charles Barbieri/Eng. Elet./CREA 130.621-0

Lado interno - instalação da placa de advertência

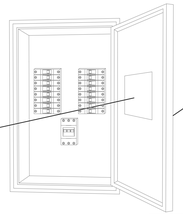

PERIGO
PAINEL DE ELETRICIDADE.

Lado externo - instalação da placa de aviso perigo

Legenda de isolamento	
Alimentadores QDs	0,6/1kV
Circuitos consumo	450/750V

Legenda de condutos	
Rígido	Flexível
	Teto Alta Média Baixa
	Piso

Legenda das indicações	
BEB	Tomada - uso especifico - Bebedouro
ARC	Tomada - uso especifico - Condicionador de ar 21000BTU
TOE	Tomada - uso especifico 20 A - Torneira Elétrica
BA	Tomada hexagonal (NBR14136) - 2P+T 10 A - BA

Legenda	
	Condulete 4x2" com tampa cega
	Caixa de passagem enterrada no piso - corpo e tampa de concreto (ver dimensões tabela)
	Interruptor paralelo 1 tecla a 1,00m do piso
	Interruptor simples 1 tecla a 1,00m do piso
	Interruptor simples 2 tecla a 1,00m do piso
	Interruptor simples 3 tecla a 1,00m do piso
	Luminária LED de sobrepor com potência de 24W (ver especificações no memorial)
	Luminária LED de sobrepor com potência de 36W (ver especificações no memorial)
	Quadro de distribuição (capacidade de disjuntor)
MED	Quadro de medição
	Tomada alta a 2,30m do piso
	Tomada baixa a 0,40m do piso
	Tomada média a 1,00m do piso
	Tomada - uso especifico 20A - Condicionador de ar Split - a 2,50m do piso
	Tomada - uso especifico 20A - Torneira Elétrica - a 1,00m do piso
	Tomada - uso especifico 20A - Bebedouro - a 1,00m do piso
	Tomada alta na cor Vermelha - iluminação emergência - a 2,30m do piso
	Tomada no teto na cor Vermelha - iluminação emergência
	Acionador PNE, caixa pvc 4x2" a 0,40m do piso
	Sirene audiovisual, caixa pvc 4x2" a 2,30m do piso
	Eletroduto flexível quando embutido em alvenaria. seção Ø3/4" quando não indicada.
	Eletroduto rígido instalação sobreposta em alvenaria. seção Ø3/4" quando não indicada.

QUADRO DE DISTRIBUIÇÃO - CAPACIDADE DISJUNTORES	QUADRO DE DISTRIBUIÇÃO DE EMBUTIR COM BARRAMENTO TRIFÁSICO In125A	
	QD1	QD2
CAP. DISJ -	32	24

CAIXA DE PASSAGEM - MEDIDAS INTERNAS EM mm	CAIXA COM TAMPA E CORPO DE CONCRETO ARMADO EMBUTIDA NO PISO	
	CP-01	CP-02
C	400	400
L	400	400
H	500	500

TAMPA DAS CAIXA DE PASSAGEM - MEDIDAS EXTERNAS EM mm	TAMPA DE CONCRETO ARMADO	
	CP-01	CP-02
C	600	600
L	600	600
H	50	50

Quadro de Cargas (QD2)

Circuito	Descrição	Esquema	Método de inst.	Tensão (V)	Iluminação (W)	Tomadas (W)			Pot. total. (W)	Fases	Pot. - R (W)	Pot. - S (W)	Pot. - T (W)	Ip (A)	Seção (mm2)	Ic (A)	Disj (A)	dV parc (%)	dV total (%)
					36	100	600	2500											
20	Iluminação emergência	F+N+T	B1	220 V	2				20	R	20			0,1	2,5	24,0	16	0,00	1,89
21	Iluminação	F+N	B1	220 V	10				360	R	360			1,8	1,5	17,5	16	0,21	2,10
22	TUGs 01 cozinha	F+N+T	B1	220 V		10			1000	R	1000			5,1	4	32,0	25	0,18	2,07
23	TOE cozinha	F+N+T	B1	220 V				1	2500	T			2500	11,4	6	41,0	25	0,34	2,23
24	TUGs 02 cozinha	F+N+T	B1	220 V		14			1400	S		1400		7,1	4	32,0	25	0,20	2,09
25	TUGs 03 cozinha	F+N+T	B1	220 V		2	5		3200	S		3200		16,2	4	32,0	25	0,20	2,09
26	TUGs 04 cozinha	F+N+T	B1	220 V		2	5		3200	T			3200	16,2	4	32,0	25	0,66	2,54
27	TUGs despensa	F+N+T	B1	220 V		4			400	R	400			2,0	2,5	24,0	20	0,14	2,03
28	TUGs lavanderia	F+N+T	B1	220 V		3	2		1500	R	1500			7,6	2,5	24,0	20	0,68	2,57
TOTAL					10	2	35	12	13580	R+S+T	3280	4600	5700						

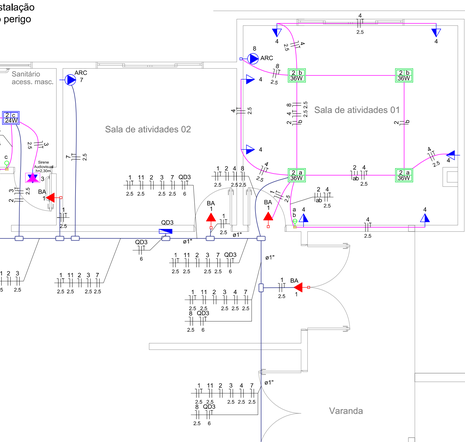

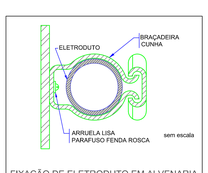

FIXAÇÃO DE ELETRODUTO EM ALVENARIA

Quadro de Cargas (QD1)

Circuito	Descrição	Esquema	Método de inst.	Tensão (V)	Iluminação (W)	Tomadas (W)				Pot. total. (W)	Fases	Pot. - R (W)	Pot. - S (W)	Pot. - T (W)	Ip (A)	Seção (mm2)	Ic (A)	Disj (A)	dV parc (%)	dV total (%)
					24	36 —	10	100	2600	2800										
QD2			3F+N+T	B1	380/220 V						13580	R+S+T	3280	4600	5700	27,5	6	36,0	32	1,01	1,89
QD3			F+N+T	B1	220 V						5400	T			5400	24,5	6	41,0	32	0,93	1,82
1	Iluminação de emergência		F+N+T	B1	220 V			11			110	S		110		0,6	2,5	24,0	16	0,03	0,92
2	Iluminação		F+N	B1	220 V	2	7				300	T			300	1,5	1,5	17,5	16	0,18	1,06
3	TUGs BW PNE		F+N+T	B1	220 V			4			400	R	400			2,0	2,5	24,0	20	0,28	1,16
4	TUGs sala atividades 01		F+N+T	B1	220 V			7			700	S		700		3,5	2,5	24,0	20	0,37	1,25
5	TUGs ventiladores		F+N+T	B1	220 V			3			300	T			300	1,5	2,5	24,0	20	0,16	1,04
6	Climatizador espaço lazer/comer		F+N+T	B1	220 V					1	2800	S		2800		14,1	2,5	24,0	20	3,02	3,90
7	Climatizador sala atividade 02		F+N+T	B1	220 V				1		2600	R	2600			13,1	2,5	24,0	20	1,75	2,63
8	Climatizador sala atividade 01		F+N+T	B1	220 V					1	2800	R	2800			14,1	2,5	24,0	20	1,67	2,55
9	Climatizador 01 espaço recreativo		F+N+T	B1	220 V					1	2800	S		2800		14,1	4	32,0	25	0,38	1,26
10	Climatizador 02 espaço recreativo		F+N+T	B1	220 V					1	2800	R	2800			14,1	4	32,0	25	0,73	1,62
11	Tomada Bebedouro		F+N+T	B1	220 V				1		100	T			100	0,5	2,5	24,0	20	0,06	0,95
TOTAL						2	7	11	15	1	4	34690	R+S+T	11880	11010	11800					

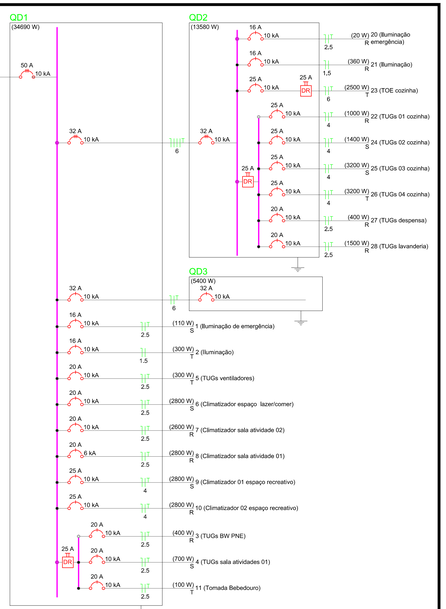

PROJETO ELÉTRICO

AMAI
ASSOCIAÇÃO DOS MUNICÍPIOS DO ALTO IRANI

Obra:
CENTRO DE MULTIPLO USO
Rua Mezzalira, lote urbano 04B - Ipuaçu/SC

Data: 10/2020

Resp. Técnico:
CHARLES BARBIERI:06094034945
Assinado de forma digital por CHARLES BARBIERI:06094034945
Dados: 2020.11.03 08:57:39 -03'00'
Charles Barbieri/Eng. Elet./CREA 130.621-0

Escala: 1:50

Proprietário:
Ipuaçu/SC - CNPJ 95.993.028/0001-83

Área(m²): 454,79

Desenho:

Especificação: Distribuição interna pavimento térreo
Diagrama Unifilar e Quadro de Cargas
Legendas
Detalhamentos

Prancha: EL-02