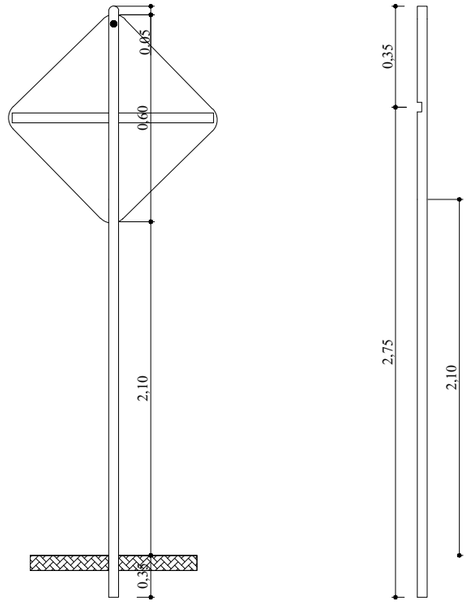

Placa Sinalização de Pedestre
Esc:1:250



Passagem sinalizada de Pedestres
Sinal adverte o condutor do veiculo da existência adiante de local sinalizado com faixa de travessia de pedestre.



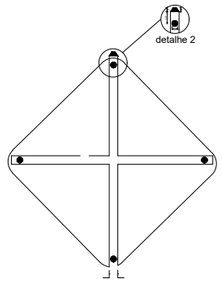

Dimensões:

Lado: 0,45 cm
Orla Interna:10cm
Orla Externa: 10cm

Modelo	Cód.	Pinturas	Dimensões	Quant.
	A-32b	Fundo amarelo orlas e simbologia preta	L=0,45	19

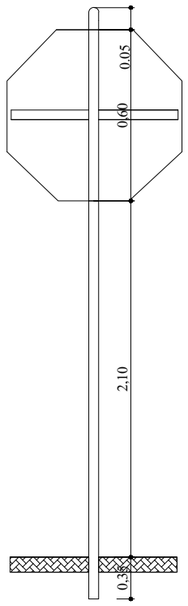

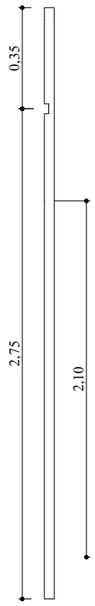

Placa Obrigatória
Esc:1:250



Parada Obrigatória
Assinala ao condutor que deve deter seu veículo antes de entrar na via.



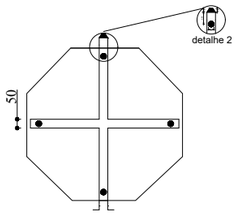

detalhe 1



Dimensões:

Lado: 0,25 cm
Orla Interna:30cm
Orla Externa: 20cm

Modelo	Cód.	Pinturas	Dimensões	Quant.
PARE	R-1	Fundo Vermelho Letras Brancas Orlas Brancas	L=0,25	13

Aquabona
CREA/SC 127923-0
ENGENHARIA E ASSESSORIA AMBIENTAL, SANITÁRIA E SEGURANCA DO TRABALHO

LOTEAMENTO HABITACIONAL POPULAR

Resp. técnico:

Mariane Comin
CAU A188944-3

Manoela Astolfi Manfredi
CREA RS 248429

Responsável:

Prefeitura de Ipuaçu-SC

Assunto:

Projeto de Sinalização