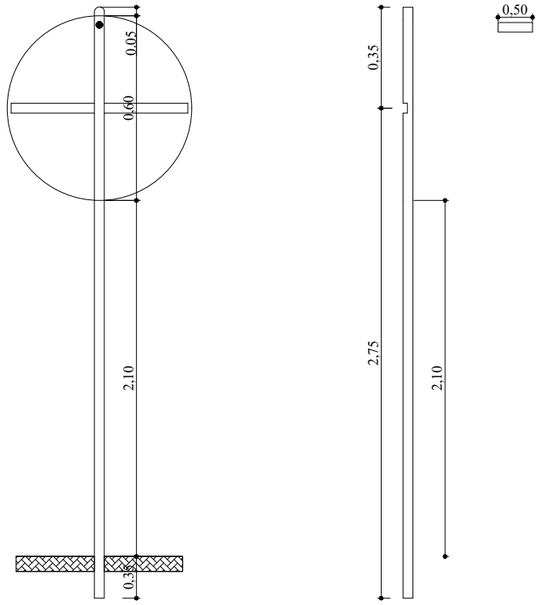

Placa limite máx. de velocidade
Esc: S/E

Regulamenta o limite máx. de velocidade em que o veiculo pode circular na pista ou faixa, válido a partir do ponto onde o sinal é colocado.

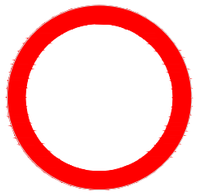

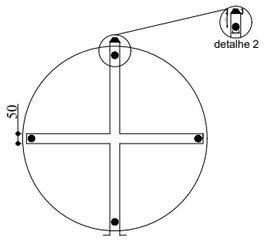

detalhe 1

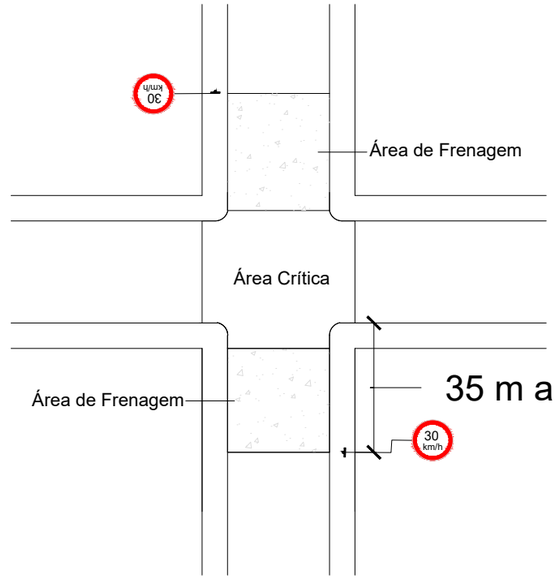

R-19
Esquema geral da sinalização para a placa de regularização de velocidade.

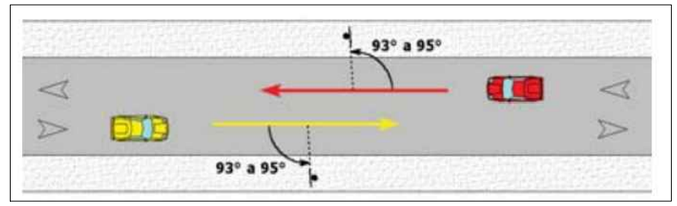

Detalhe Pista de Rolamento
Esc: S/E

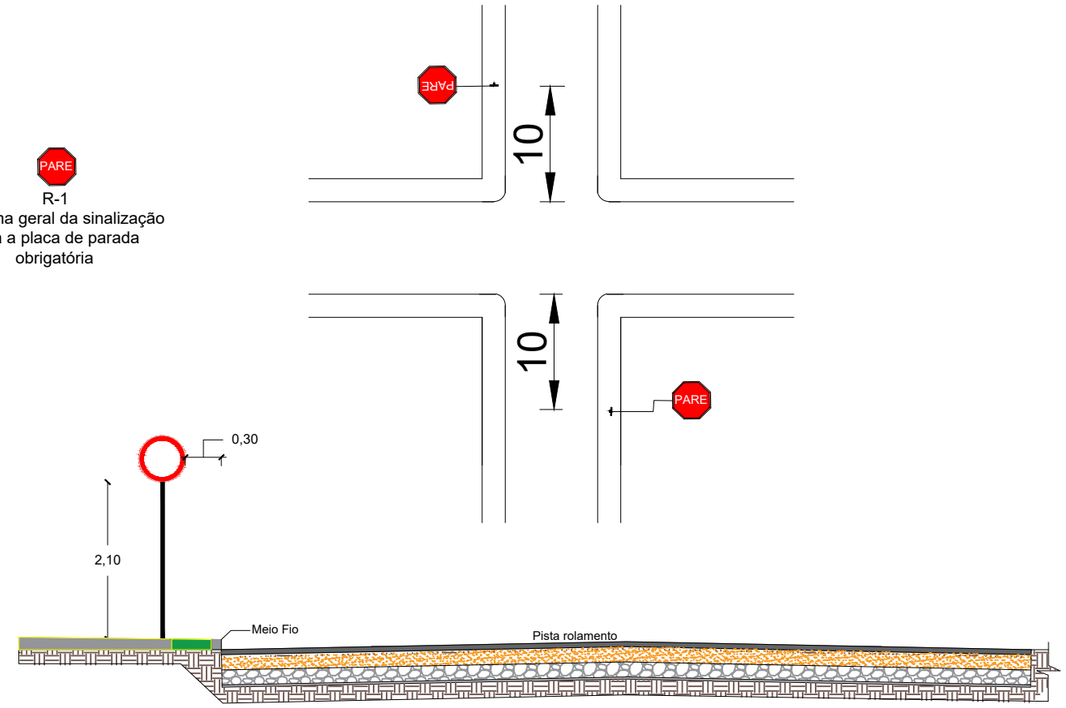

PARE
R-1
Esquema geral da sinalização para a placa de parada obrigatória

Placa de sinaliz./ pista de rolamento
Esc: S/E

Aquabona
CREA/SC 127923-0
ENGENHARIA E ASSESSORIA AMBIENTAL, SANITÁRIA E SEGURANÇA DO TRABALHO

LOTEAMENTO HABITACIONAL POPULAR

Resp. técnico:
Mariane Comin
CAU A188944-3
Manoela Astolfi Manfredi
CREA RS 248429

Responsável:
Prefeitura de Ipuaçu-SC

Assunto:
Projeto de Sinalização